Gewicht

Bedrijfsgewicht met bak 40 cm (ISO 6016)	1201 kg
Transportgewicht (zonder aanbouwdeel)	1102 kg
Bodemdruk	28.80 kPa

Motor

Merk / Model	Schabmueller / Electrische asynchrone motor (TSA200)
Spanning	32 V AC
Aantal cilinders	3
Maximaal vermogen bij 3000 tpm	7.5 kW
Maximum koppel bij 2400 tpm	30.0 Nm

Aandrijflijn accu

Model	Li-Ion
Spanning	51.8 VDC
Vermogen	11.52 kWh (2x5.76)

Hydraulisch systeem

Pomptype	Drievoudige tandwielpomp
Pompvermogen	25.00 L/min
Debiet hulphydrauliek	20.00 L/min

Prestaties

Uitbreekkracht met de lepelsteel (ISO 6015)	5550 N
Uitbreekkracht met bakcilinder (ISO 6015)	8294 N
Trekkracht	9905 N
Rijsnelheid laag	1.8 km/h
Rijsnelheid hoog	2.9 km/h

Zwenksysteem

Giek verstelhoek links	67.0°
Giek verstelhoek rechts	64.0°
Zwenksnelheid	10.2 RPM

Inhoud vloeistoffen

Hydraulisch reservoir	2.60 L
Hydraulisch systeem	9.40 L

Milieuvriendelijk karakter

Geluidsniveau LpA (EU-richtlijn 2006/42/EG)	72 dB(A)
Geluidsniveau LWA (EU-richtlijn 2000/14/EG)	85 dB(A)
Lichaamsvibratie (ISO 2631-1)	0.68 ms^{-2}
Hand-armvibratie (ISO 5349-1)	0.70 ms^{-2}

Standaardkenmerken

710 mm dozerblad / 1100 mm verlengd	Machine IQ (telematica)
180 mm rubberen rupsketting	Voorziening voor verplaatsing van objecten (hijsoog)
Controle stand console	Ingebouwde oplader 230V
Dubbelwerkende hulphydrauliek met snelkoppelingen	Oprolbare veiligheidsgordel
Elektronisch geactiveerde rupsexpansie	Stoel
Elektromotor	Twee (rij)versnellingen
Claxon	TOPS-kap [1]
Hydraulische oliekoeler	Bescherming tegen vandalisme
Hydraulisch verbreedbaar onderstel van 710 tot 1100 mm	Led-werkverlichting
Lithium-ion-accu's	Garantie: 24 maanden, 2000 uren (wat het eerst wordt bereikt)

1. Tip Over Protective Structure (TOPS) (bescherming tegen omvallen) – voldoet aan de eisen van ISO 12117

Werkbereik

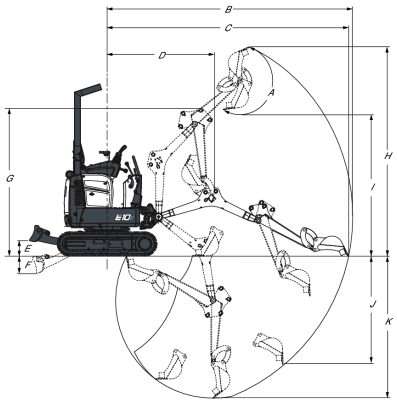

(A)	196.0°	(G)	1899.0 mm
(B)	3145.0 mm	(H)	2685.0 mm
(C)	3093.0 mm	(I)	1818.0 mm
(D)	1374.0 mm	(J)	1383.0 mm
(E)	196.0 mm	(K)	1820.0 mm
(F)	230.0 mm		

Afmetingen

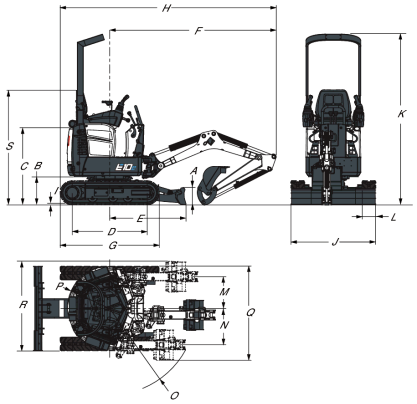

(A)	219.5 mm	(J)	710.0 mm
(B)	363.0 mm	(J)	1100.0 mm
(C)	991.5 mm	(K)	2209.0 mm
(D)	968.0 mm	(L)	180.0 mm
(E)	987.0 mm	(M)	413.0 mm
(F)	2153.0 mm	(N)	471.0 mm
(G)	1280.0 mm	(O)	1121.0 mm
(H)	2793.0 mm	(P)	550.0 mm
(I)	16.0 mm	(S)	1490.0 mm

Opties

Hulphydrauliek op arm	Bewegingsalarm
Waarschuwingslicht	Sloopkit (afdekplaten voor arm- en bakcilinders en slangleidingenbescherming voor zwaar gebruik)
Supercharger-eenheid 400V	Vetspuit met klem

Specificaties kunnen zonder kennisgeving worden gewijzigd. De afbeeldingen van Bobcat-machines kunnen afwijken van standaarduitrusting.